Feu solaire pour Entrées de Port Type M860

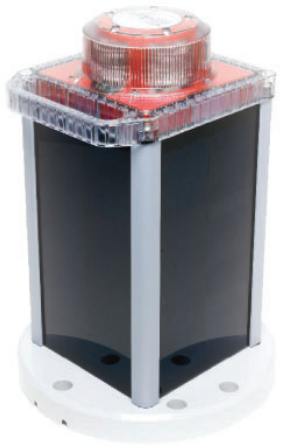

Feu solaire robuste avec batterie pour un balisage permanent et fiable des entrées de port et des obstacles maritimes. La batterie intégrée est conçue pour fonctionner sans entretien pendant 5 ans. La grande capacité de la batterie et le contrôle actif de la charge garantissent un fonctionnement stable pendant jusqu'à 4 semaines, même en cas de faible ensoleillement et/ou de longues périodes de brouillard.

Le feu s'allume et s'éteint à l'aide du commutateur crépusculaire intégré. Un éclairage continu ou différentes fréquences de clignotement et niveaux d'intensité permettent une visibilité comprise entre 3 et 7 milles marins. Il est configuré en usine selon les exigences. Après l'installation, les paramètres peuvent être ajustés si nécessaire à l'aide de la télécommande disponible séparément (en option: par Bluetooth®).

Pour les applications critiques, l'état du feu peut être surveillé par satellite (en option).

Le boîtier et la lentille sont en plastique, les éléments porteurs en aluminium thermolaqué.

Un répulsif anti-oiseaux est inclus dans la livraison.

Données techniques

Boîtier	Polysiloxanes, résistants aux UV
Lentilles/sortie lumière	Polycarbonate, stabilisé aux UV
Protection	IP 68
Poids	10.2kg
Source luminaire	LED haute performance
Montage	3 ou 4 vis, M10
Visibilité	3 - 7 NM (TC=0.74)
Angle d'émission	360° (horizontal) 8° (vertical)
Intensité maximale avec lumière fixe	rouge 239cd vert 290cd jaune 320cd blanc 445cd

Données techniques (suite)

Tension	4 x cellules solaire haute performance 3.8W avec régulateur MPPT, batterie 200Wh / 8.4V / 24 Ah (remplaçables par Hugentobler Spezialleuchten AG)
Consommation	n/a
Température	-30°C à +50°C
Configuration	par télécommande infrarouge (accessoire) par Bluetooth® (en option)

Exécutions et accessoires

Options	- prise de charge externe - pack d'options 1 comprenant la surveillance de l'état par satellite et portail web/synchronisation GPS/ programmation Bluetooth®
Accessoires	- télécommande infrarouge - film plastique sectoriel - supports de montage divers - mât

Indications de commande

No. commande	M860cc-200-v			
Code couleur (cc)	RD	rouge	GN	vert
	YE	jaune	WH	blanc
Option (v)	BT	avec GPS/Bluetooth		
	SATCOM	avec fonction GPS/SAT		

Vue de côté

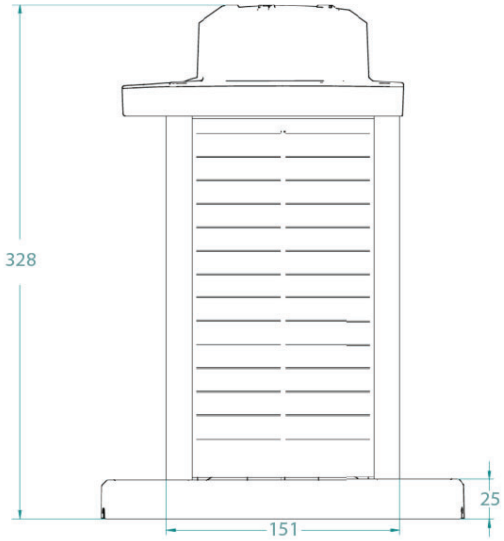

Vue de dessous

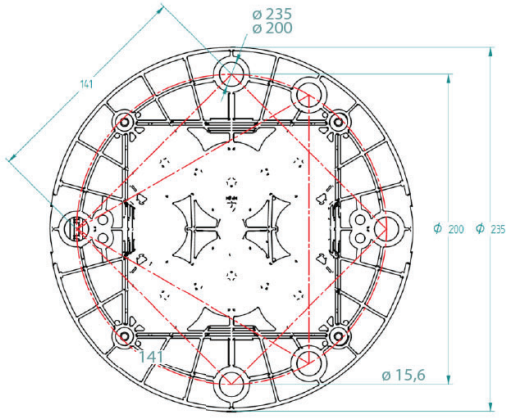

Hugentobler Spezialleuchten AG

Brunnenwiesenstrasse 14
CH - 8570 Weinfelden
Tel. +41 71 626 20 40
info@spezialleuchten.ch
www.spezialleuchten.ch

Feux de signalisation et d'alarme

Feux spéciaux pour la navigation aérienne et maritime

Feux de sécurité pour tunnels